# Radio-Fernseh Münster

Kompetent. Sympathisch. Nah.

Unsere persönliche Empfehlung für Sie:

## Kathrein KEL 440 Quatro

Artikelnummer 14319

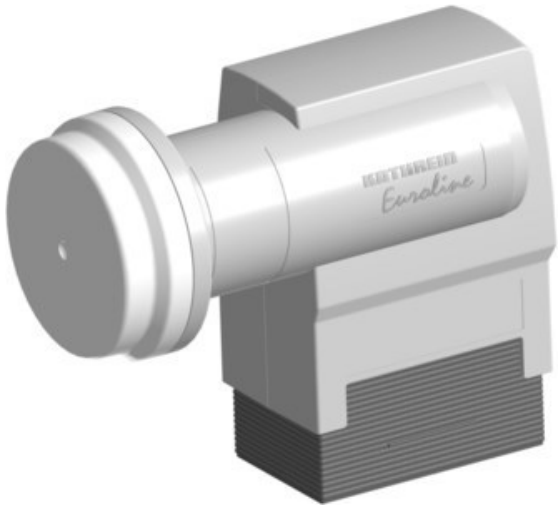


### Produkt-Highlights

- Universal-Quatro-LNB,
- HDTV-/DVB-S2-kompatibel
- Anschluss von Sat-ZF-Verteilanlagen (Multischalter) oder Aufbereitungsanlagen
- Eingangsfrequenz 10,70-12,75 GHz, Oszillatorfrequenz (LO) 9,75/10,6 GHz
- Abmessung Feed-Aufnahme 40mm

**Produkttyp**

- LNC: Digital-/Universal-Quatro-LNC

**Ausstattung & Technik**

- LNC für Zwei/Mehrteilnehmer-Anlage
- 1. Oszillatorfrequenz: 9,75 GHz
- 2. Oszillatorfrequenz: 10,60 GHz

**Gehäuseeigenschaften**

- Breite: 6,30 cm
- Höhe: 13,10 cm
- Tiefe: 10,80 cm

**Händler-Kontaktdaten:**

Radio - Fernsehen - Münster
Kreuzgasse 4
65510 Idstein
06126 2782
info@radio-muenster.de
www.tp-radio-muenster.de

**Ihr Ansprechpartner:**

Gerhard Münster
info@radio-muenster.de

**Unsere Öffnungszeiten:**

| | |
|---|---|
| Montag | 09:00 - 13:00 / 15:00 - 18:00 |
| Dienstag | 09:00 - 13:00 / 15:00 - 18:00 |
| Mittwoch | 09:00 - 13:00 |
| Donnerstag | 09:00 - 13:00 / 15:00 - 18:00 |
| Freitag | 09:00 - 13:00 / 15:00 - 18:00 |
| Samstag | 09:00 - 13:00 |

**Hinweis:** Für Vollständigkeit, Richtigkeit und Aktualität der Angaben wird keine Gewähr übernommen.